Unilamp

Unilamp Co.,Ltd.
บริษัท ยูนิแลมป์ จำกัด

unilamp@unilamp.co.th
www.unilamp.co.th

SALE OFFICE AND SHOWROOM:
461 RAMINTRA RD, KANNAYAO, BANGKOK 10230 THAILAND TEL: +66(0)2 943 2420-1, +66(0)2 946 4170-1 FAX: +66(0)2 943 0894, +66(0)2 943 2419
461 ถนนรามอินทรา แขวงคันนายาว เขตคันนายาว กรุงเทพฯ 10230 โทร: +66(0)2 943 2420-1, +66(0)2 946 4170-1 แฟกซ์: +66(0)2 943 0894, +66(0)2 943 2419

FACTORY:
29 MOO 3 TAMBOL BANSANG, AMPER BANSANG, PRACHINBURI 25150 THAILAND TEL: +66(0)3 727 1407 FAX: +66(0)3 727 1427
29 หมู่ 3 ตำบลบ้านสร้าง อำเภอบ้านสร้าง จังหวัดปราจีนบุรี 25150 โทร: +66(0)3 727 1407 แฟกซ์: +66(0)3 727 1427

INSTALLATION MANUAL

PRODUCT NAME : Neo Maxi RETINA 1 ,Neo Maxi RETINA 2, Neo Maxi RETINA 3,Neo Maxi RETINA 4 ,Neo Maxi RETINA 5, Neo Maxi RETINA 6 [With Sensor]

IP65

No.	Input voltage	Ordering Code
1.	220-240V 50-60Hz	7080-0-3-809/810-XX
2.		7081-0-3-809/810-XX
3.		7082-0-3-809/810-XX
4.		7083-0-3-809/810-XX
5.		7084-0-3-809/810-XX
6.		7085-0-3-809/810-XX

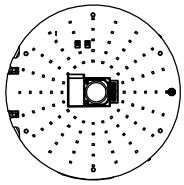

1-6
Light Emitting Diodes
[LED]

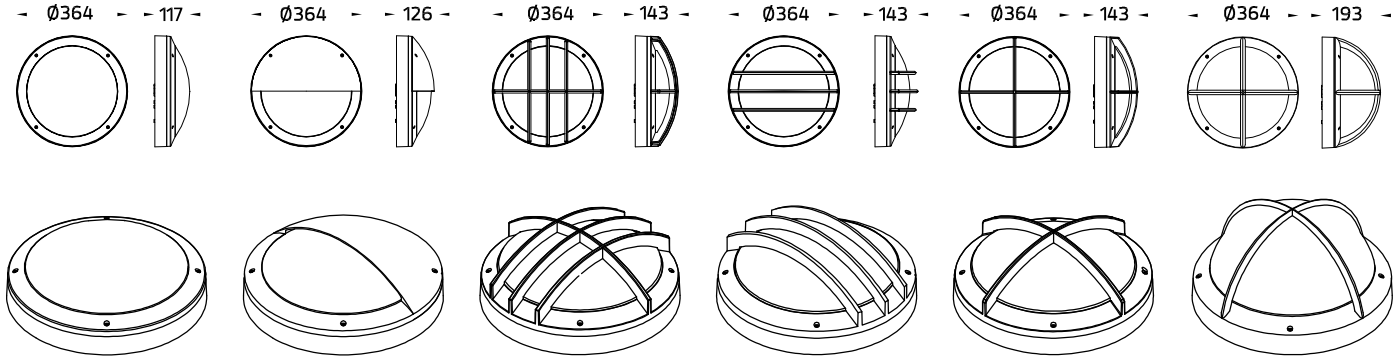

Neo Maxi RETINA 1 | Neo Maxi RETINA 2 | Neo Maxi RETINA 3 | Neo Maxi RETINA 4 | Neo Maxi RETINA 5 | Neo Maxi RETINA 6

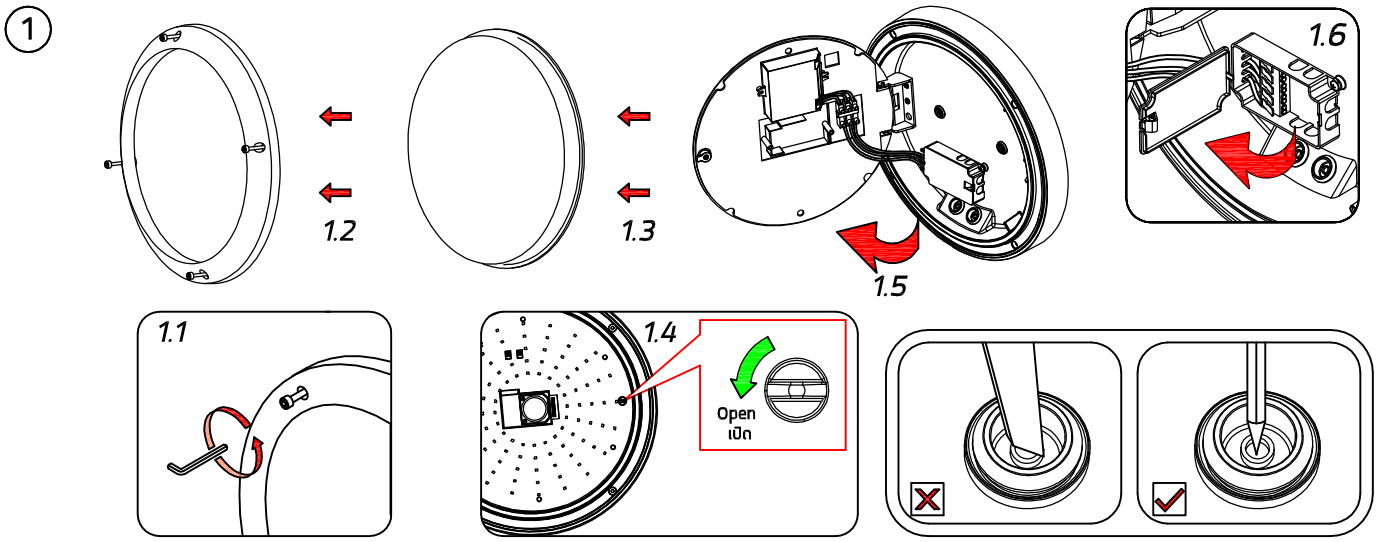

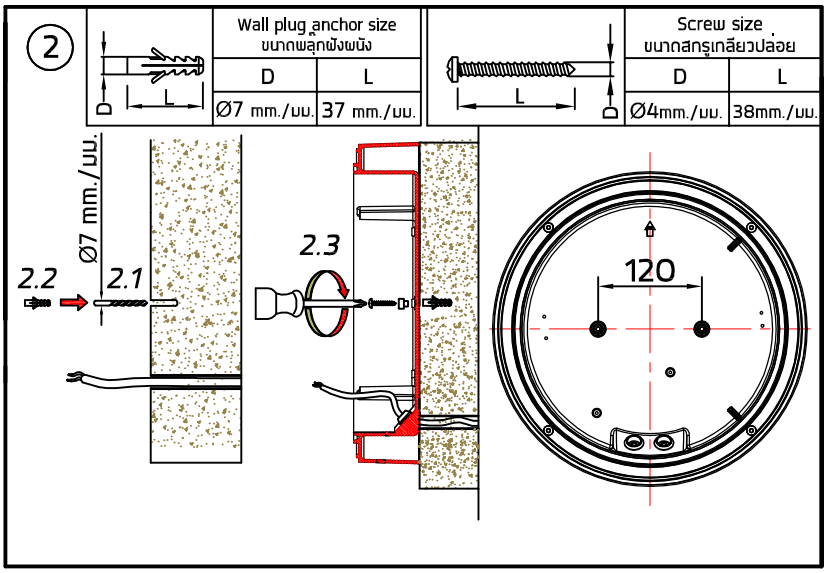

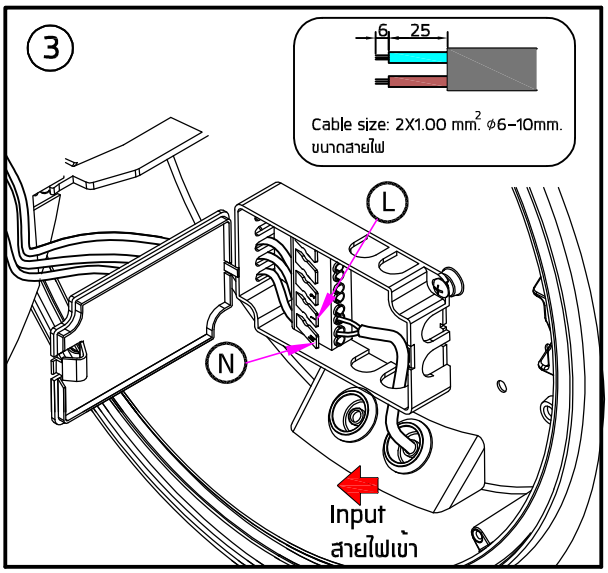

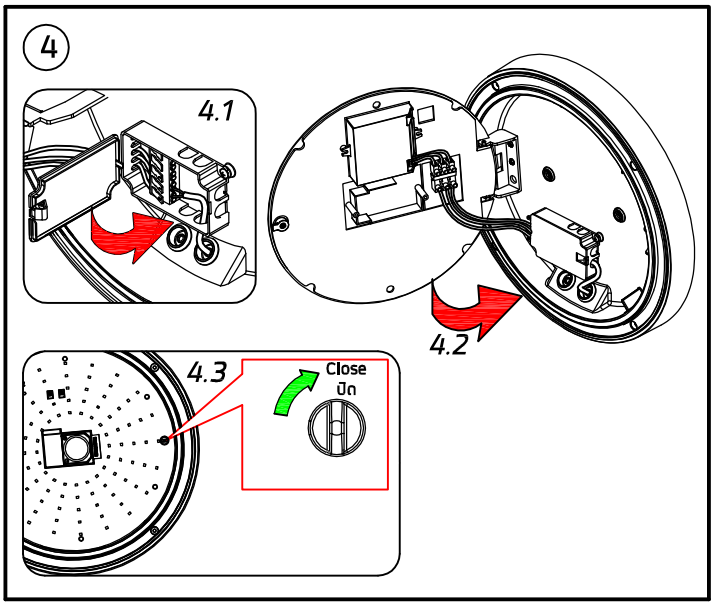

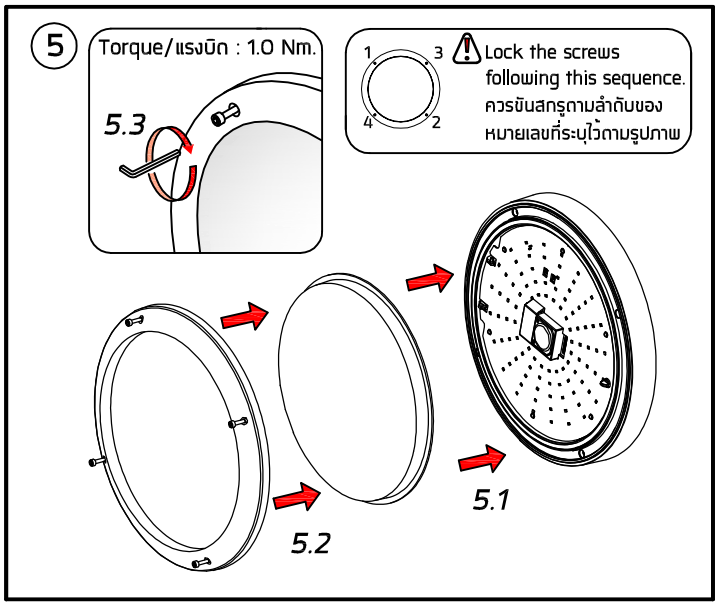

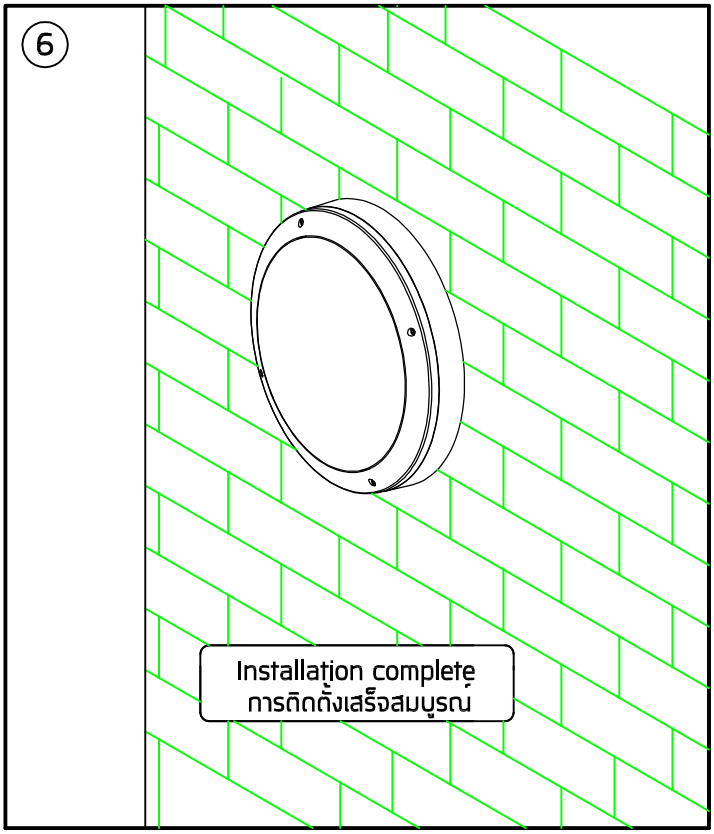

Remark :
หมายเหตุ

1. Installation should be carried out by a qualified electrician in accordance with appropriate national wiring regulation.
   การติดตั้งโคมไฟฟ้าและอุปกรณ์ ควรดำเนินการโดยช่างไฟฟ้า ที่มีความรู้และความชำนาญ ในการติดตั้งอุปกรณ์ไฟฟ้า โดยเฉพาะตามมาตรฐานของการไฟฟ้า

2. Disconnect the power before changing the lamp.
   ปิดสวิทช์ไฟทุกครั้งที่เปลี่ยนหลอดไฟ

3. This is class 2 luminaire fixture.
   โคมไฟรุ่นนี้ถูกจัดไว้ในประเภทของการป้องกันไฟฟ้ารั่ว ระดับ 2

4. Do not exceed the maximum wattage.
   ห้ามใช้หลอดไฟที่มีขนาดวัตต์เกินกว่าที่ระบุ หรือใช้หลอดผิดประเภท

5. Don't touch LED while maintaining or cleaning.
   ห้ามสัมผัสหลอด LED ขณะบำรุงรักษา หรือทำความสะอาด

Warning :
ขอควรระวัง

1. The manufacturer will not be liable or held responsible for any incorrect installation, misuse or improper use and unauthorised modification to the fittings. Failure to comply with mentioned warning may cause serious damage or serious injury to persons, animals or objects. If any modification is required please consult your dealer for the details.
ทางผู้ผลิตไม่สามารถรับผิดชอบในความเสียหายใดๆที่เกิดจากการติดตั้งไม่ถูกวิธี , ใช้งานผิดประเภทหรือดัดแปลงตัวโคมในทุกกรณี ซึ่ง สิ่งผิดปกติเหล่านี้ อาจทำให้เกิดอันตรายกับ คน สัตว์ สิ่งของ หากมีข้อสงสัยหรือมีความต้องการปรับแต่งตัวโคม ให้เหมาะสมกับการใช้งาน กรุณาติดต่อตัวแทนจำหน่ายหรือผู้ผลิต

2. Where damage has occured to the fittings, please make the replacement with standard parts before use.
ในกรณีที่มีชิ้นส่วนประกอบใดเกิดความเสียหายกรุณาเปลี่ยนชิ้นส่วนใหม่ก่อนการใช้งานทุกครั้ง เพื่อความปลอดภัย

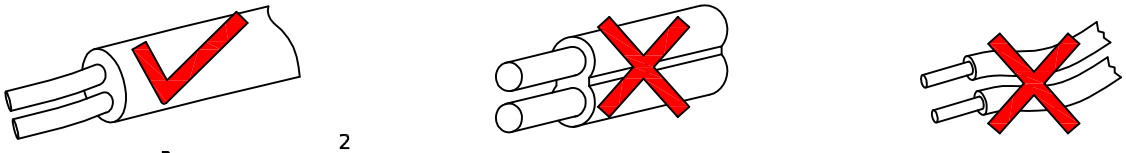

- Cable Size/ขนาดสายไฟ : 2x1.00 mm^2. Ø6-10 mm.

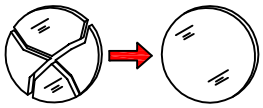

- Any damaged safety glass cover must be replaced only with the original spare part.
เมื่อกระจกเกิดความเสียหาย เพื่อความปลอดภัยควรสั่งอะไหล่แท้จากผู้ผลิตเท่านั้น

- Environmental protection: Waste electrical products should not be disposed of with household waste. please recycle where facilities exist.check with your local authority or retailer for recycling advice.
ห้ามทิ้งผลิตภัณฑ์นี้ร่วมกับขยะในครัวเรือนชนิดอื่นๆ เมื่อสิ้นสุดอายุการใช้งาน โปรดแยกผลิตภัณฑ์ออกจากของเสียประเภทอื่นๆ และรีไซเคิลอย่างเหมาะสม เพื่อส่งเสริมการนำทรัพยากรกลับมาใช้ซ้ำ ซึ่งจะช่วยป้องกันอันตรายต่อสิ่งแวดล้อมหรือสุขภาพของมนุษย์ที่เกิดจากการทิ้งขยะโดยไม่มีการควบคุม

DESCRIPTION OF MICROWAVE SENSOR
รายละเอียดของระบบเซ็นเซอร

- Detection angle 30-150°
  รัศมีในการตรวจจับ 30-150°
- Detection range 12-18 M (diameter) adjustable
  สามารถเลือกปรับระยะตรวจจับการเคลื่อนไหว ตั้งแต่ 12-18 เมตรได้
- Time setting 5sec-30 min adjustable
  สามารถปรับตั้งเวลาได้ตั้งแต่ 5วินาที - 30นาที
- Light-control 2-50 Lux adjustable or disable
  สามารถปรับควบคุมความสว่างได้ตั้งแต่ 2-50 ลักซ์ หรือปิดการใช้งาน
- Mounting height Max 10 M
  ระยะการติดตั้งได้สูงสุด 10 เมตร

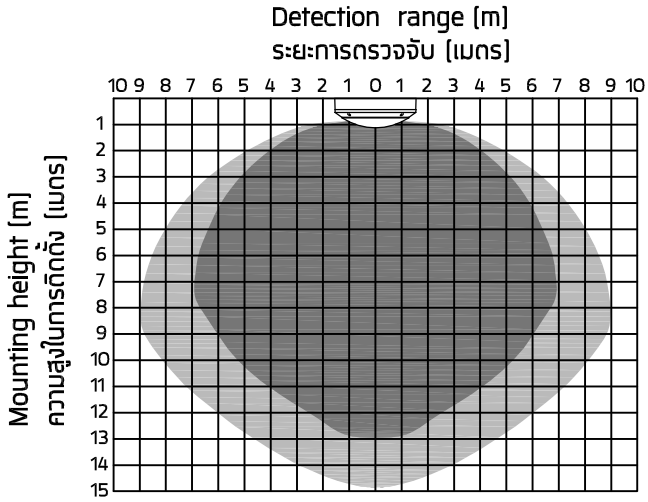

Area of high sensitivity
พื้นที่ตรวจจับความไวสูง
Area of lower sensitivity
พื้นที่ตรวจจับความไวต่ำ

HI-LOW LIGHT FUNCTION SETTING FOR LUMINAIRE WITH SENSOR
การตั้งค่าความสว่างสำหรับโคมที่มีเซนเซอร์

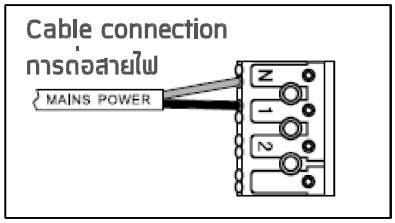

Option/ตัวเลือก I

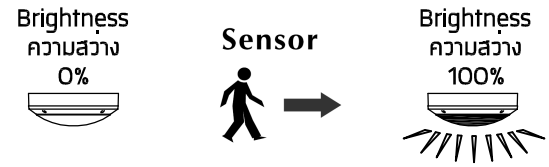

Option/ตัวเลือก II

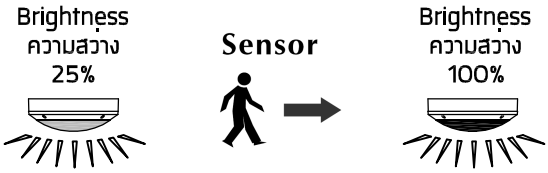

Option/ตัวเลือก III

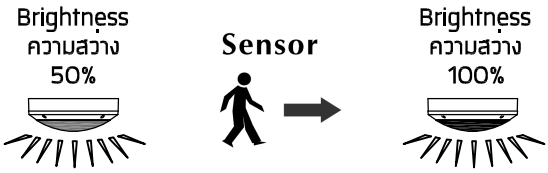

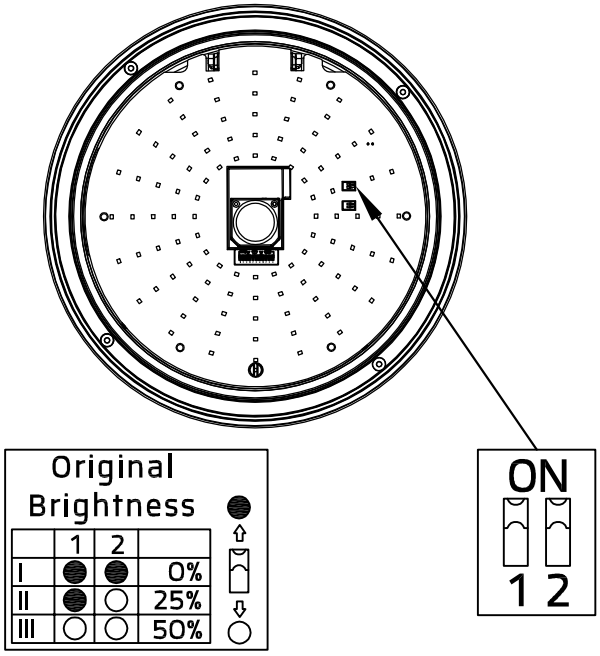

I- Adjusting Brightness 0% light power is not lit,But when a motion occurs, light will lit to 100%
เมื่อปรับค่าความสว่างไปที่ 0% ไฟจะยังไม่ติดแต่เมื่อมีการเคลื่อนไหวเกิดขึ้น ไฟก็จะสว่างเป็น 100%
II- Adjusting Brightness 25% Brightness 25% But when a motion occurs, light will lit to 100%
เมื่อปรับค่าความสว่าง ไปที่ 25% ไฟจะสว่างเพียง 25% และเมื่อมีการเคลื่อนไหวเกิดขึ้น ก็จะสว่างเป็น 100%
III-Adjusting Brightness 50% Brightness 50% But when a motion occurs, light will lit to 100%
เมื่อปรับ Brightness ไปที่ 50% ไฟจะสว่างเพียง 50% และเมื่อมีการเคลื่อนไหวเกิดขึ้น ก็จะสว่างเป็น 100%

OPTIONAL OUTPUT BRIGHTNESS FUNCTION SETTING FOR LUMINAIRE WITH SENSOR
การตั้งค่าแสงสว่างสำหรับโคมที่มีเซนเซอร์

I- Adjusting Output Brightness 2000Lm
เมื่อปรับค่าความสว่างไปที่ 2000Lm แสงก็จะสว่าง 2000Lm
II- Adjusting Output Brightness 1500Lm
เมื่อปรับค่าความสว่างไปที่ 1500Lm แสงก็จะสว่าง 1500Lm
III-Adjusting Output Brightness 1000Lm
เมื่อปรับค่าความสว่างไปที่ 1000Lm แสงก็จะสว่าง 1000Lm

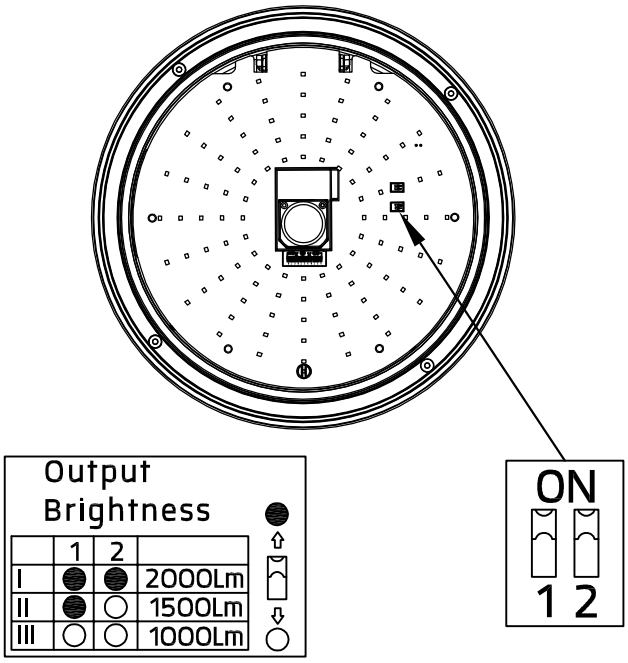

PARAMETER SETTING OF MICROWAVE SENSOR
การตั้งค่าของเซ็นเซอร์

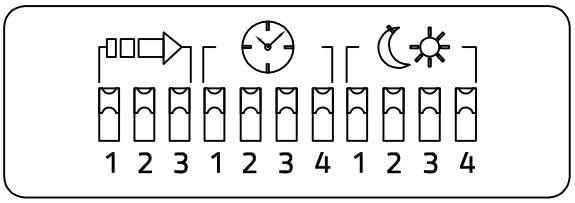

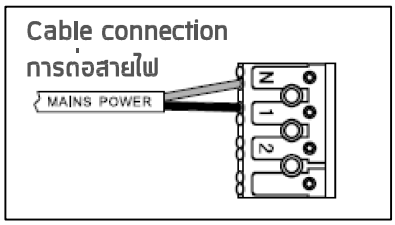

• Detection range setting (sensitivity) การตั้งค่าระยะตรวจจับการเคลื่อนไหว

This determines the effective range of the motion detector set by DIP switches at the sensor itself, refer to figure.
Note that reducing the sensitivity will also narrow the detection range.
โดยหลักการทำงานจะเป็นแบบจับการเคลื่อนไหว คือ ตัวsensor จะส่งคลื่น Microwave ออกมาและเมื่อมีการเคลื่อนไหว ในบริเวณรัศมีที่ได้ทำการปรับตั้งไว้ คลื่น Microwave ก็จะสะท้อนกับไปที่ตัวส่งเพื่อให้ sensor ทำงาน(ต้องมีการเคลื่อนไหว sensor จึงจะทำงานทุกฟังชั่นก์)
The following settings are available : ตั้งค่าการใช้งาน
I-detection range 100%
ปรับ Detection Area ไปที่ 100%
II-detection range 75%
ปรับ Detection Area ไปที่ 75%
III-detection range 50%
ปรับ Detection Area ไปที่ 50%
IV-detection range 25%
ปรับ Detection Area ไปที่ 25%
V-detection range 10%
ปรับ Detection Area ไปที่ 10%

Detection Area

	1	2	3	
I	●	●	●	100%
II	○	●	●	75%
III	●	○	●	50%
IV	●	●	○	25%
V	○	○	○	10%

on ● ⇧ ⇩ ○ off

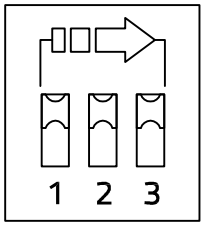

• Time setting การตั้งเวลา

This determines the time at 100% level on motion detection and set with DIP switches at the sensor , refer to figure.
The walk test is useful when installing the fittings to establish correct operation and range.
หลักการทำงาน คือเมื่อเราตั้งปรับสวิทช์ตามที่เลือกไว้ เช่น 5s ,5, 15min อื่นๆ เมื่อไม่มีการเคลื่อนไหว ภายในระยะรัศมี ในระยะเวลาที่ทำการตั้งไว้ เมื่อครบกำหนดเวลานั้นแล้ว Sensor ก็จะปิดการทำงาน รอจนกว่าจะมีการเคลื่อนไหวหม่อีกครั้งจึงจะเริ่มต้นทำงานใหม่
The following settings are available.การตั้งค่าหน่วงเวลา
I -5S / 5 วินาที (walk test/ทดสอบเดินผ่าน)
II-30S / 30 วินาที
III-1 minutes / 1 นาที
IV-5 minutes / 5 นาที
V-15 minutes / 15 นาที
VI-30 minutes / 30 นาที

Hold Time

	1	2	3	4	
I	●	●	●	●	5s
II	○	●	●	●	30s
III	●	○	●	●	1min
IV	●	●	○	●	5min
V	●	●	●	○	15min
VI	○	○	○	○	30min

on ● ⇧ ⇩ ○ off

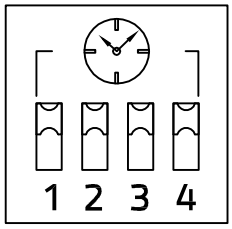

• Light-control setting/การตั้งค่าการจับความสว่าง

This allows the sensor to switch the unit on when ambient light is <u>either</u> low daylight, twilight or after dark.
It also allows the sensor to be disabled.
หลักการทำงาน คือเมื่อทำการปรับตั้งสวิทช์เลือกค่าความสว่างตามที่เลือกไว้ เช่น 5Lux , 10Lux อื่นๆ เมื่อมีค่าความสว่างน้อยกว่าค่าที่เลือกไว้ และมีการเคลื่อนไหวภายในระยะรัศมีที่ปรับตั้งค่า Sensor ก็จะทำงาน (ถ้าไม่มีการเคลื่อนไหว sensor จะไม่ทำงาน) แต่เมื่อมีค่าความสว่างมากกว่าที่ได้ตั้งไว้ เมื่อมีการเคลื่อนไหวในระยะตรวจจับ Sensor ก็จะยังไม่ทำงาน (ค่าความสว่าง Lux ในบริเวณนั้นมีมากกว่าที่ตั้งไว้)
The following settings are available./ตั้งค่าการใช้งาน
I-2 lux darkness operation only
เซ็นเซอร์จะเริ่มทำงานที่มีความสว่างน้อยกว่า 2 ลักซ์
II-5 lux twilight operation
เซ็นเซอร์จะเริ่มทำงานที่มีความสว่างน้อยกว่า 5 ลักซ์
III-10 lux twilight operation
เซ็นเซอร์จะเริ่มทำงานที่มีความสว่างน้อยกว่า 10 ลักซ์
IV-30 lux daylight operation
เซ็นเซอร์จะเริ่มทำงานที่มีความสว่างน้อยกว่า 30 ลักซ์
V-50 lux daylight operation
เซ็นเซอร์จะเริ่มทำงานที่มีความสว่างน้อยกว่า 50 ลักซ์
VI-photocell disabled /เซ็นเซอร์ไม่ทำงาน

Daylight Sensor

	1	2	3	4	
I	●	●	●	●	2Lux
II	○	●	●	●	5Lux
III	●	○	●	●	10Lux
IV	●	●	○	●	30Lux
V	●	●	●	○	50Lux
VI	○	○	○	○	Disable

on ● ⇧ ⇩ ○ off

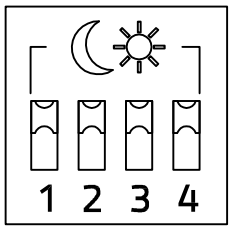

MASTER/SLAVE FUNCTION/ระบบควบคุมการทำงานโดยโคมที่มีเซนเซอร์ 1 ตัว

Option A/ตัวเลือกA

Controled by using 1 luminaire with sensor to control luminaire without sensor up to 26fittings.
การใช้โคมที่มีเซนเซอร์หนึ่งตัว ควบคุมโคมแบบไม่มีเซนเซอร์ สามารถต่อพ่วงได้สูงสุด 26 โคม

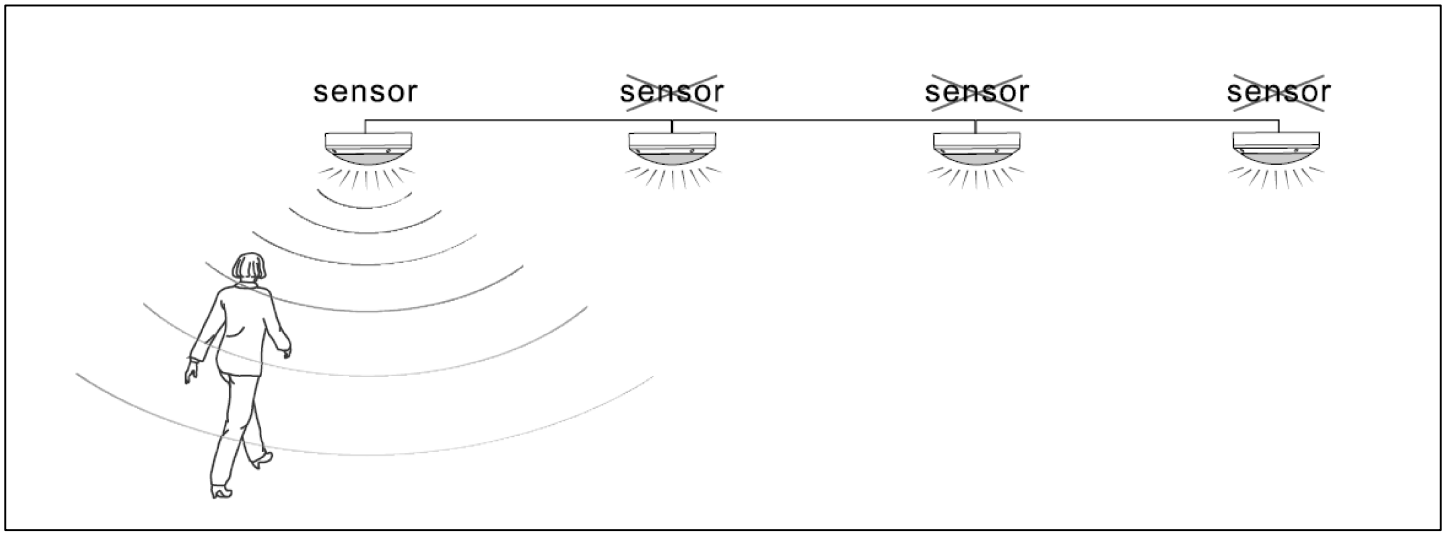

Cable connection/การต่อสายไฟ

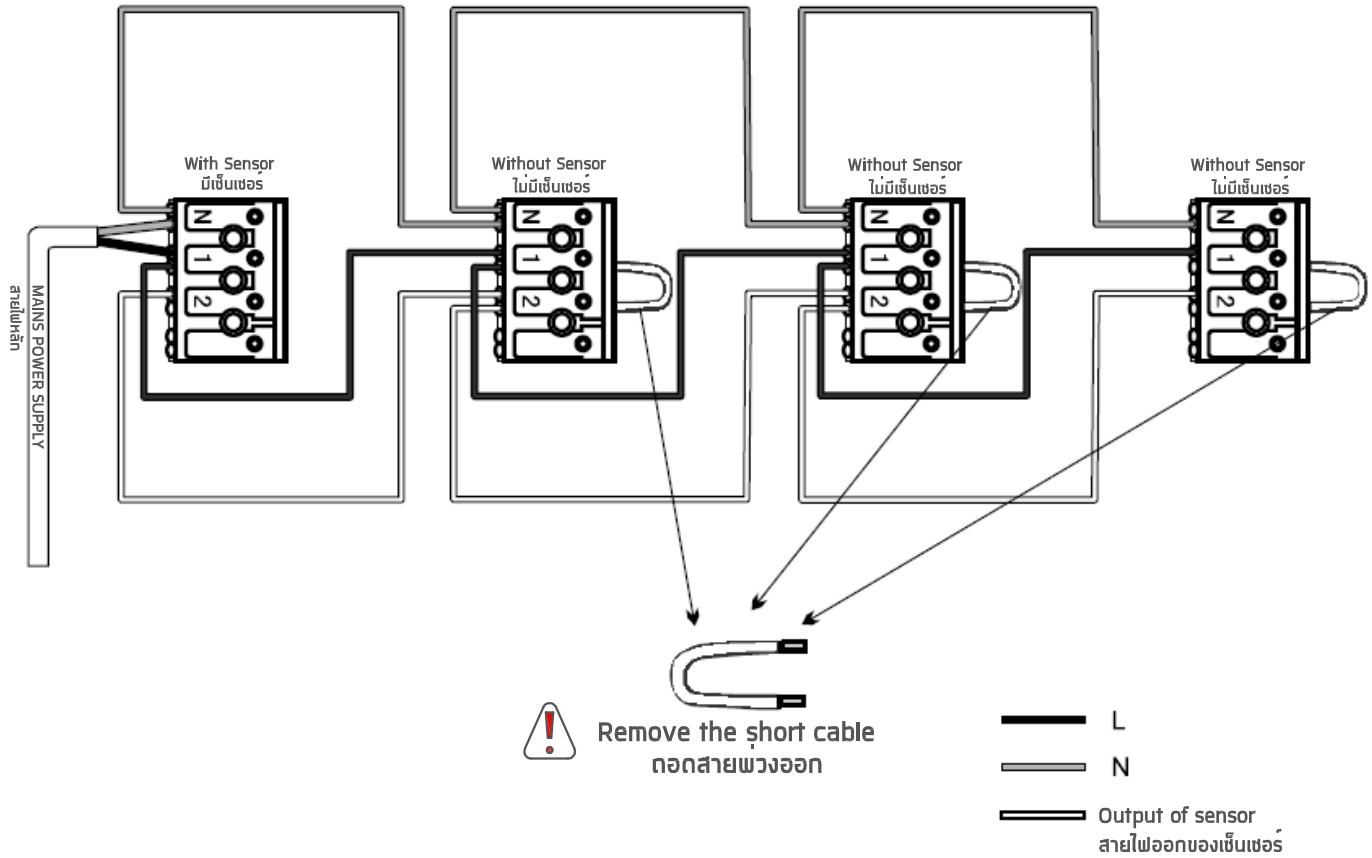

short cable must be removed to enable the function.
ต้องถอดสายพ่วงออก เมื่อทำการต่อเชื่อมกับโคมที่มีเซนเซอร์

MASTER/SLAVE FUNCTION/ระบบควบคุมการทำงานโดยโคมที่มีเซนเซอร์ 2 ตัว

Option B/ตัวเลือก

Controled by using 2 luminaire with sensor to control luminaire without sensor up to 26fittings.
การใช้โคมที่มีเซนเซอร์สองตัว ควบคุมโคมแบบไม่มีเซนเซอร์ สามารถต่อพ่วงได้สูงสุด 26 โคม

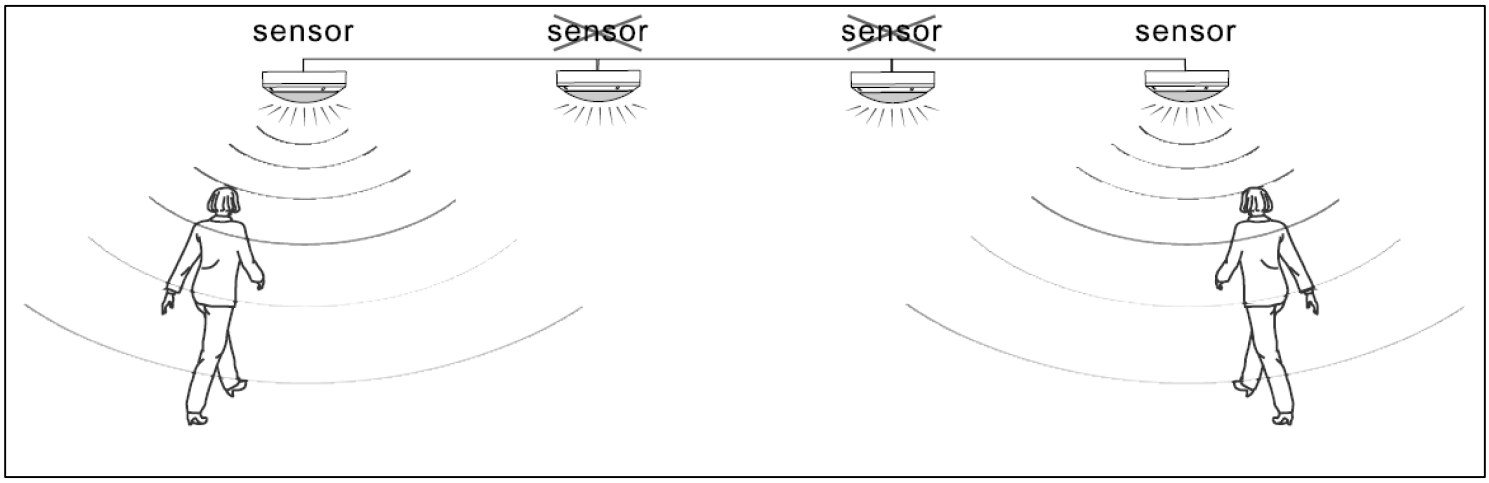

Cable connection/การต่อสายไฟ

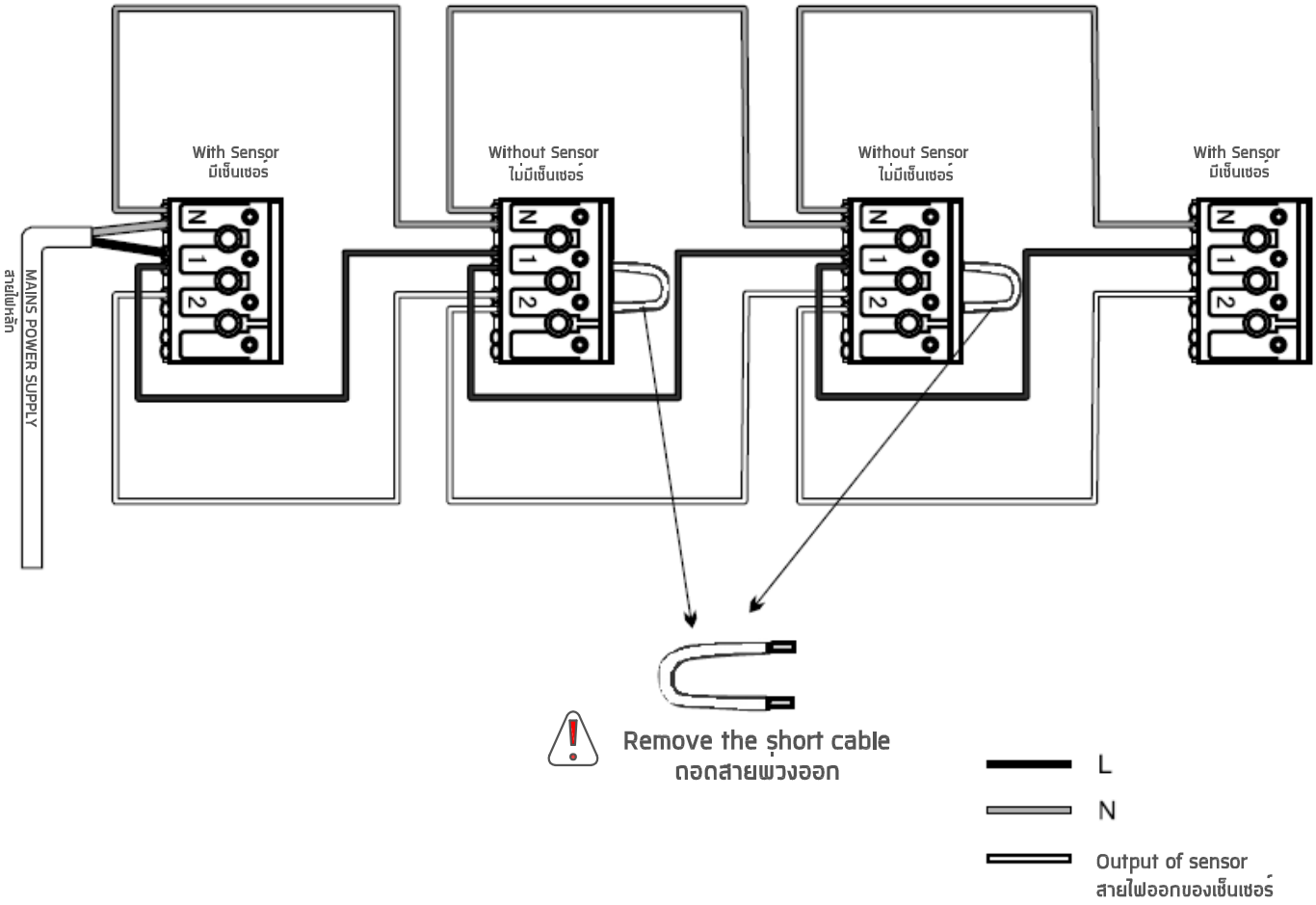

short cable must be removed to enable the function.
ต้องถอดสายพ่วงออก เมื่อทำการต่อเชื่อมกับโคมที่มีเซนเซอร์